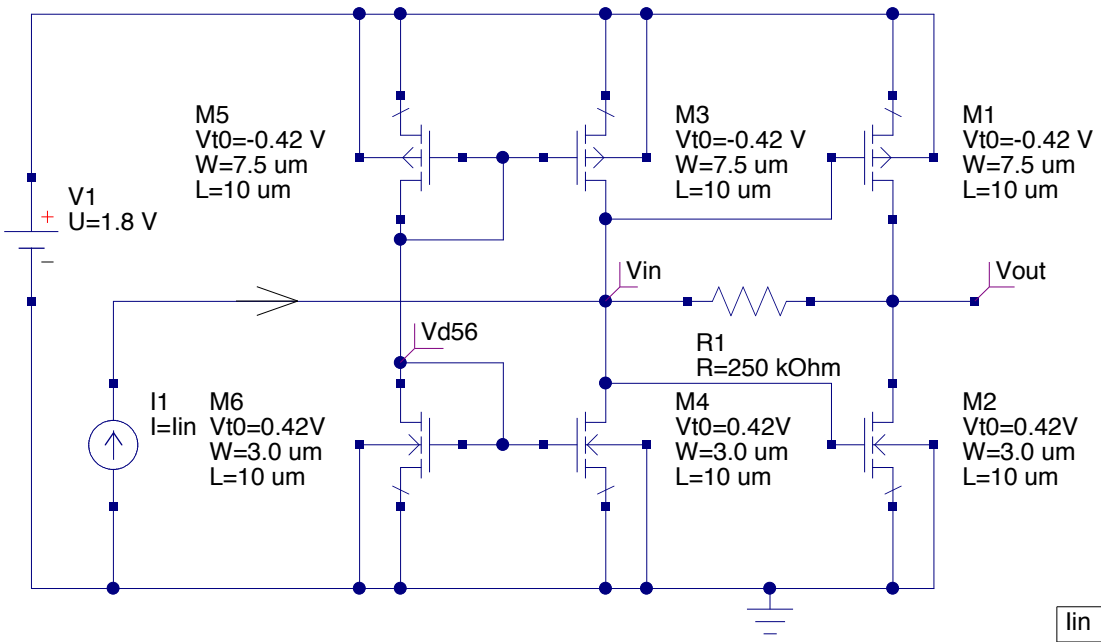

DC-Simulation

DC1
saveOPs=yes

Parameterdurchlauf

SW1
Sim=DC1
Type=lin
Param=lin
Start=-6 uA
Stop=6 uA
Points=25

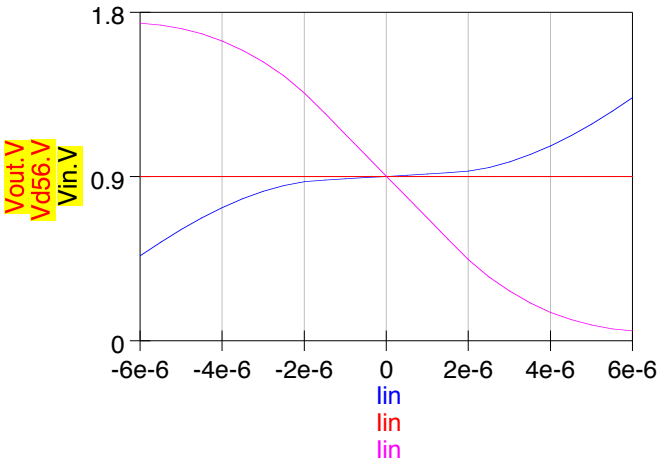

Sigmoidal curve

Iin	M1.Id	M2.Id	M3.Id	M4.Id	Vin.V	Vout.V
-6e-6	5.24e-06	1.35e-07	1.35e-05	1.26e-05	0.468	1.74
-5.5e-6	5.64e-06	8.71e-07	1.34e-05	1.27e-05	0.542	1.73
-5e-6	6.57e-06	2.16e-06	1.33e-05	1.27e-05	0.612	1.71
-4.5e-6	7.86e-06	3.82e-06	1.32e-05	1.28e-05	0.675	1.68
-4e-6	9.34e-06	5.69e-06	1.32e-05	1.28e-05	0.732	1.65
-3.5e-6	1.08e-05	7.59e-06	1.31e-05	1.29e-05	0.781	1.59
-3e-6	1.22e-05	9.37e-06	1.31e-05	1.29e-05	0.822	1.53
-2.5e-6	1.32e-05	1.08e-05	1.3e-05	1.29e-05	0.854	1.45
-2e-6	1.37e-05	1.18e-05	1.3e-05	1.29e-05	0.874	1.36
-1.5e-6	1.36e-05	1.22e-05	1.3e-05	1.29e-05	0.883	1.25
-1e-6	1.34e-05	1.24e-05	1.3e-05	1.3e-05	0.89	1.13
-5e-7	1.32e-05	1.27e-05	1.3e-05	1.3e-05	0.896	1.02
0	1.3e-05	1.3e-05	1.3e-05	1.3e-05	0.903	0.903
5e-7	1.27e-05	1.32e-05	1.3e-05	1.3e-05	0.91	0.788
1e-6	1.25e-05	1.35e-05	1.29e-05	1.3e-05	0.916	0.673
1.5e-6	1.23e-05	1.37e-05	1.29e-05	1.3e-05	0.923	0.558
2e-6	1.19e-05	1.39e-05	1.29e-05	1.3e-05	0.932	0.446
2.5e-6	1.1e-05	1.34e-05	1.29e-05	1.3e-05	0.952	0.351
3e-6	9.53e-06	1.24e-05	1.29e-05	1.3e-05	0.982	0.273
3.5e-6	7.74e-06	1.1e-05	1.28e-05	1.31e-05	1.02	0.209
4e-6	5.81e-06	9.47e-06	1.28e-05	1.31e-05	1.07	0.157
4.5e-6	3.9e-06	7.95e-06	1.27e-05	1.32e-05	1.13	0.117
5e-6	2.2e-06	6.62e-06	1.26e-05	1.32e-05	1.19	0.0869
5.5e-6	8.81e-07	5.65e-06	1.25e-05	1.33e-05	1.26	0.0671
6e-6	1.25e-07	5.24e-06	1.24e-05	1.33e-05	1.33	0.0567