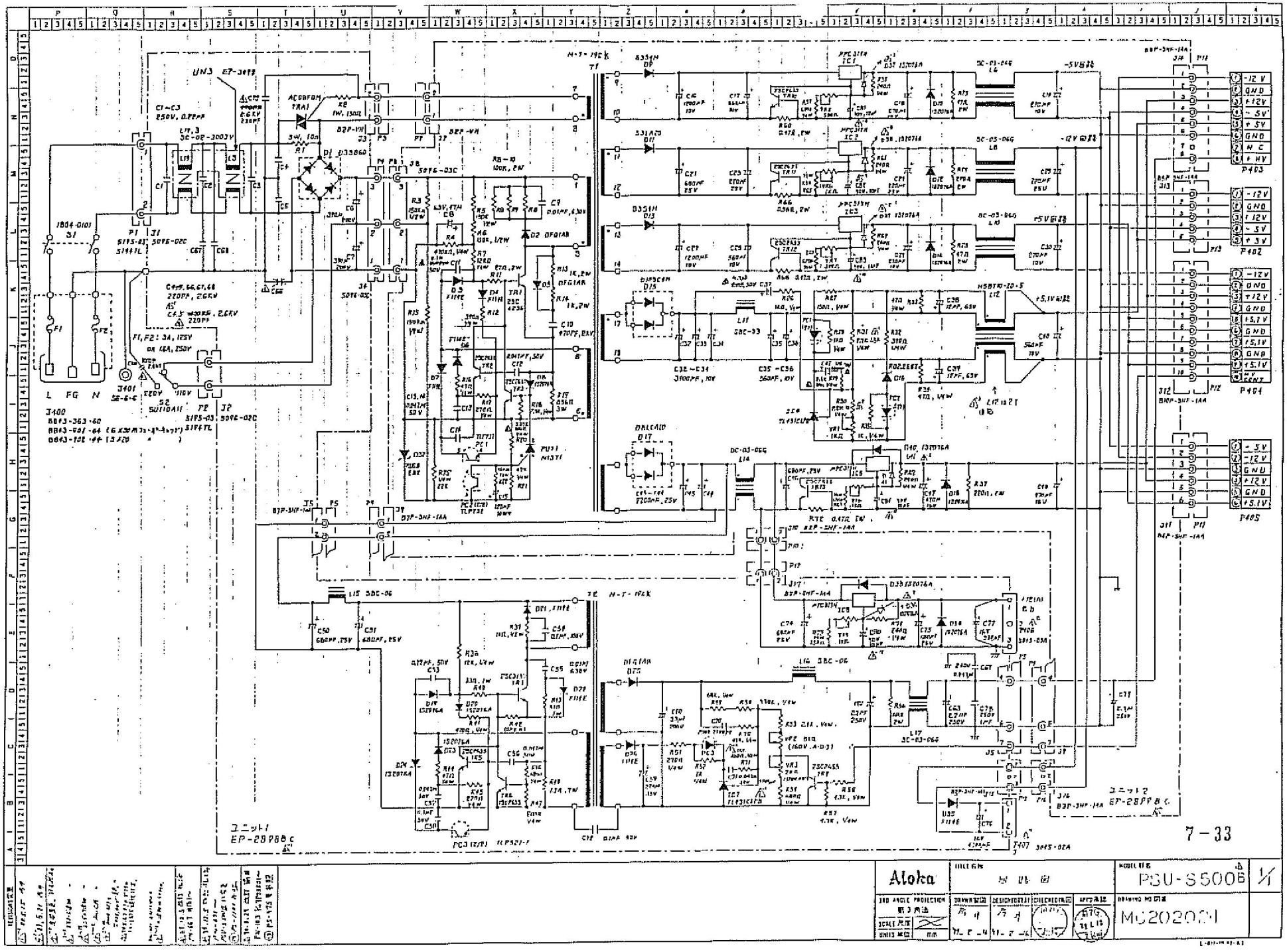

ユニット1
EP-2898B C
ユニット2
EP-2899B C
P403
P402
P404
P405
Aloka
PSU-S500B
MC202021